15VA

impactTV

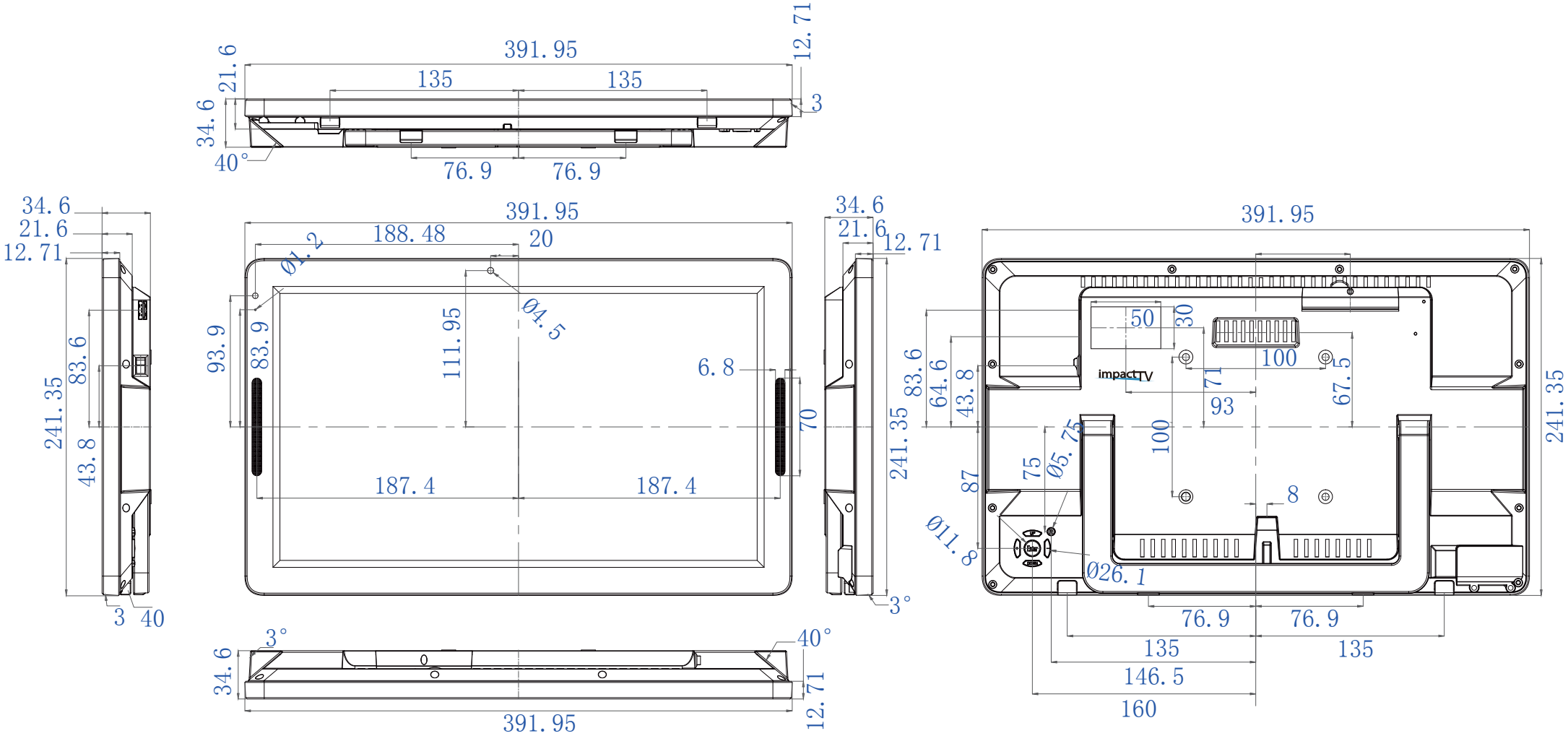

単位:mm

15VA 取付金具

impactTV

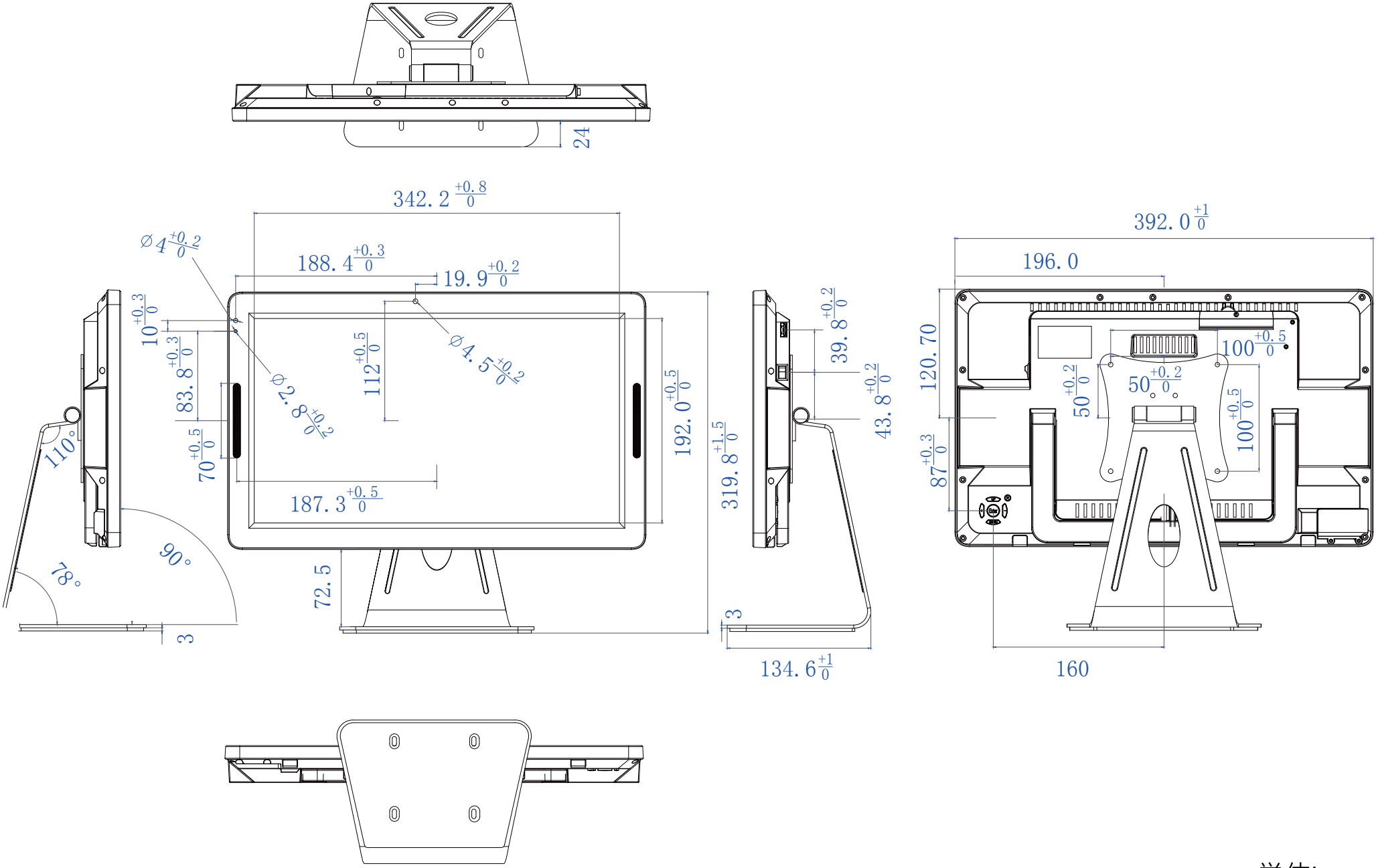

単位:mm