7インチ

impactTV

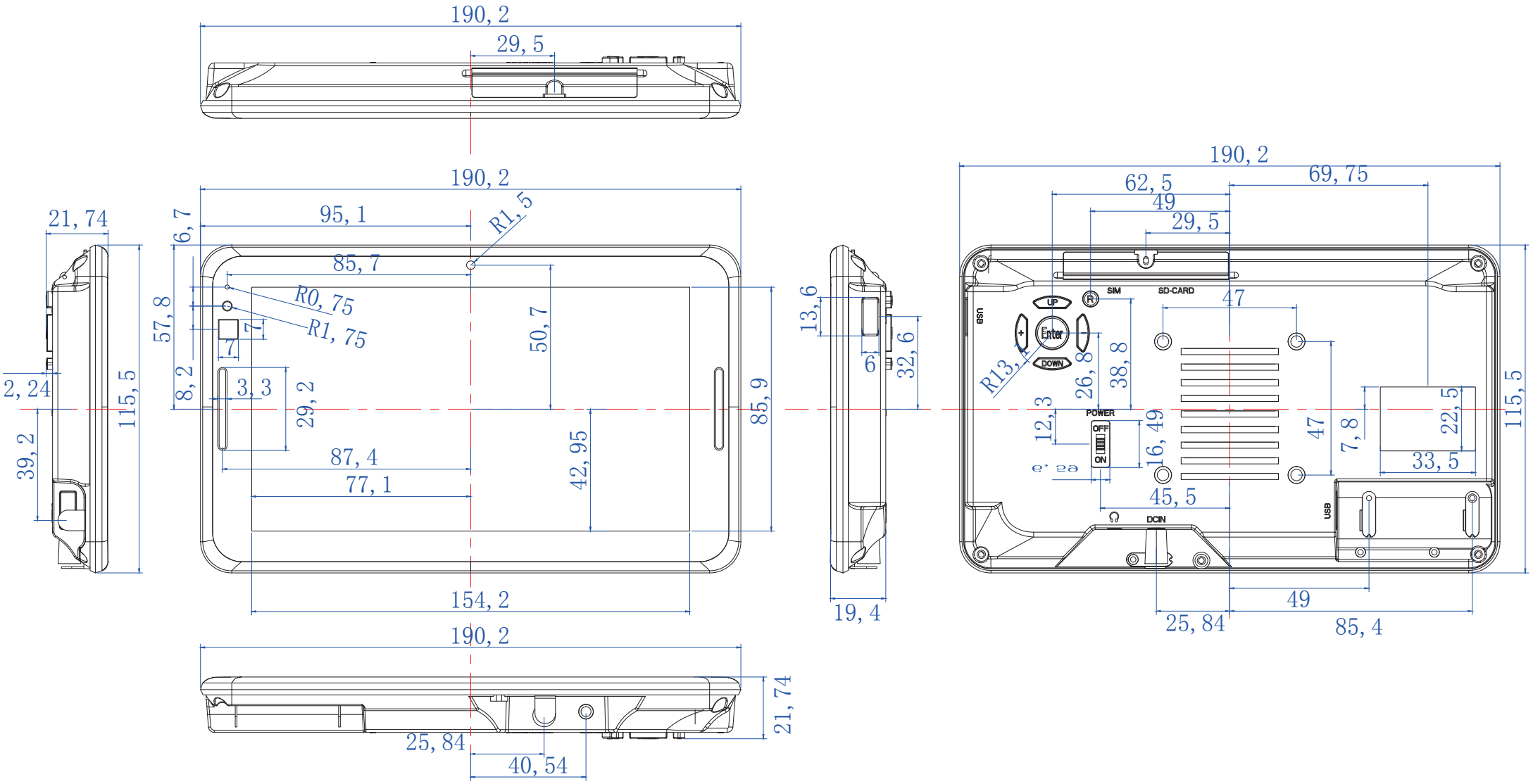

単位:mm

10インチ

impactTV

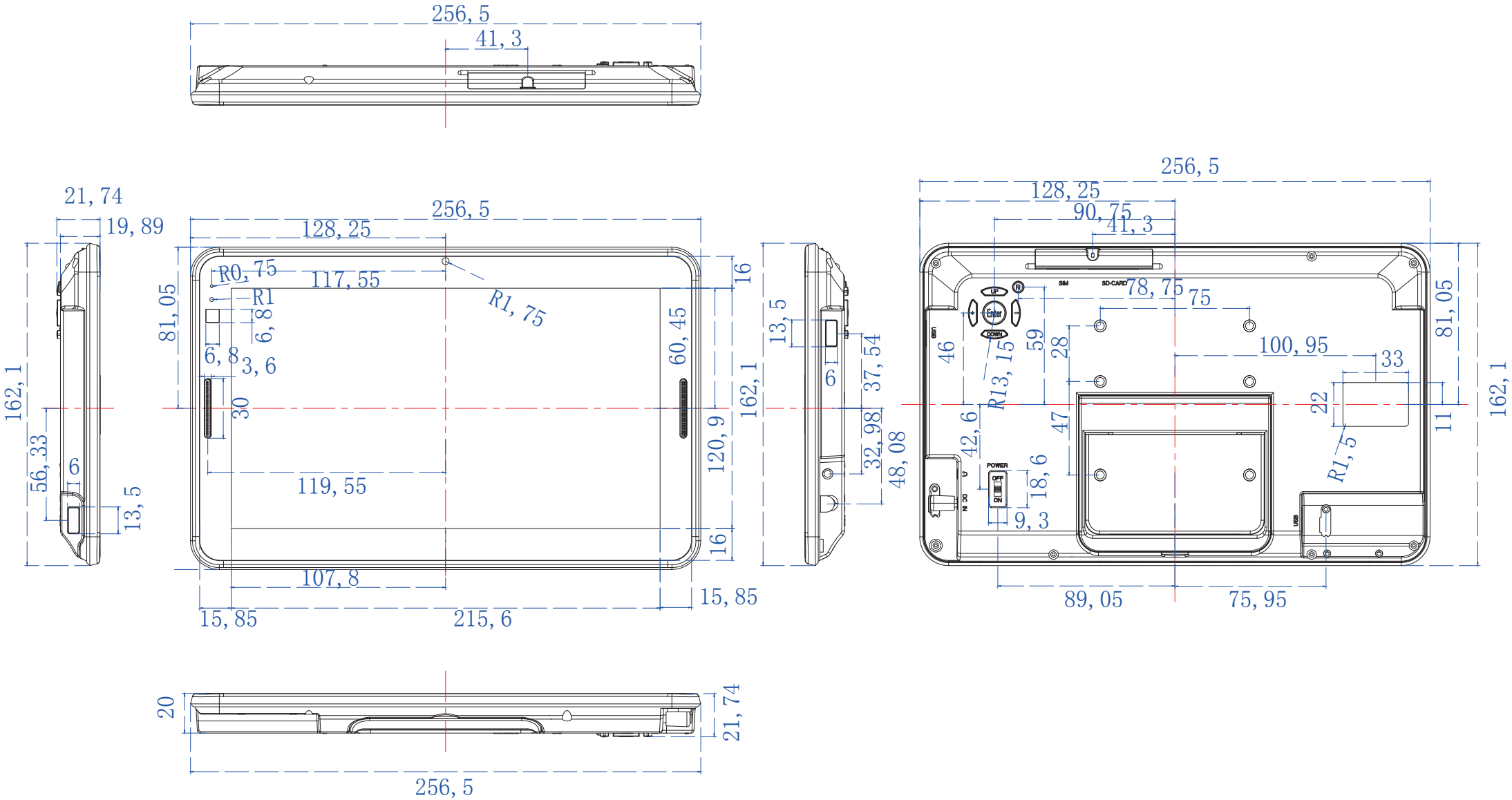

単位:mm